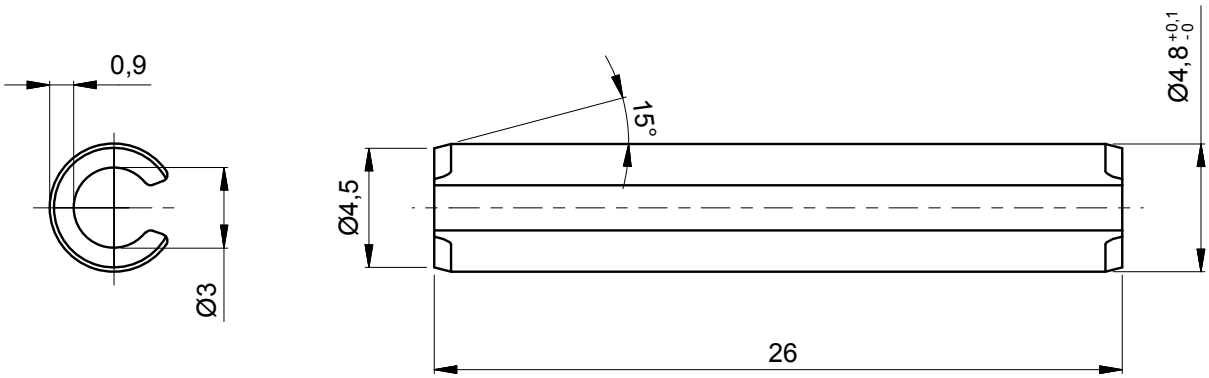

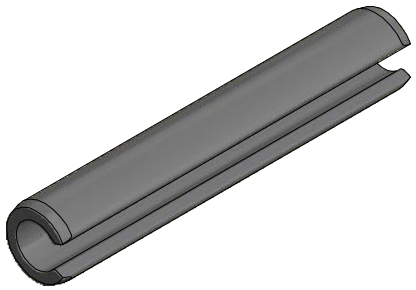

Isométrico

NOTA:
- Bajo Norma DIN 1481
- Pulir aristas vivas

EQUIVALENCIAS DE MAQUINADOS		
ANSI	DIN - ISO 1302	
4		0,1
8 / 16		0,2 / 0,4
32 / 63 / 125		0,8 / 1,6 / 3,2
250 / 500		6,3 / 12,5

DIN - ISO 1302 EN MICROMETROS
ANSI EN MICROPULGADAS

Pavonado Químico

VARIACIONES MÁXIMAS PERMISIBLES DIMENSIONES EN mm ISO 2768 - m								
De / Hasta	0 a 6	6 a 30	30 a 120	120 a 400	400/1000	1000/2000	2000/4000	+ 4000
Maquinado	±0,1	±0,2	±0,3	±0,5	±0,8	±1,2	±2,0	±3,0
Elastómero	±0,2	±0,5	±0,8	±1,2	±2,0	±3,0	±4,0	±6,0

Material:	AISI 1020 (Acero al carbono)
Tratamiento:	Temple y revenido
Dureza:	(45-50) HRC
Certificados:	Metrología (100% Suministro), Material

Rev.	Coord.	Modificaciones	Vo.Bo.	Fecha

Elaboró	Jimmy A. Vega 2016-03-04	Dimensiones en: Milímetros (mm)	
Revisó	Marlon Vega 2016-03-06	Escala: 3,5:1	Proyección
Aprobó	Metro de Medellín 2016-04-28		
Instalación:	METRO DE MEDELLÍN		
Sistema:	TODOS LOS SISTEMAS		
Subsistema:	TODOS LOS SUBSISTEMAS		
Equipo:	USO GENERAL EN TODOS LOS EQUIPOS MECÁNICOS		
Descripción:	PASADOR ELÁSTICO (4.5 x 26) mm - DIN 1481		
Rev. A4	002263	Cod.	
2025891 Código SAP	Requerimiento No.	Betaltorn Reemplaza a:	1 Hoja: / 1 De:

ÁREA DE I+D+i

METRO DE MEDELLIN CALIDAD DE VIDA

ESTE PLANO Y TODA LA INFORMACIÓN EN ÉL CONTENIDA SON PROPIEDAD DEL METRO DE MEDELLÍN, EL USO INDEBIDO O LA REPRODUCCIÓN TOTAL O PARCIAL DE ESTE SIN LA PREVIA AUTORIZACIÓN DEL METRO DE MEDELLÍN PODRÁ SER DEMANDADO POR LA VIOLACIÓN A LOS DERECHOS DE AUTOR.

Formato A4 (210x297) según DIN (476 / 823) ISO 5457